Atelier 6

Parentalité, consommations et comorbidités psychiatriques

l'enfance catalane

ACCOMPAGNE ET PROTÈGE DEPUIS 1937

l'enfance catalane

Catherine CALVET- Présidente
Conseil d'Administration

Jean-Louis COQUIN
Directeur Général

SIEGE ADMINISTRATIF
Immeuble Broadway - 41 Boulevard JF Kennedy – 66000 PERPIGNAN

SECRETARIAT DE DIRECTION
Stéphanie SARDA - 04 68 84 59 03 - siege@encat.fr

POLE ADMINISTRATIF ET FINANCIER
Sophie SOLA – Directrice Administrative et Financière

Comptabilité : *Marie-Noëlle FRECHINOS - Laure GUTIERREZ – Myriam VIDAL*
Paye : *Christelle MADERY – Claire TARRASO*
RH : *Micaëla GARCIA*

Nathalie ALIZE
Directrice

Pôle
Protection de l'Enfance

AEMO
Rue Alfred Eisenstaedt
66000 PERPIGNAN
04 68 08 34 00
aemo@encat.fr
Stéphanie AUBRY
Marlène FAURE
Stéphanie MAZARD
Chloé PUIGNAU

SEMO
4 Avenue du Grand Large
66000 PERPIGNAN
04 68 35 21 44
semo@encat.fr
Franck OLIVIER

TISF
Rue Alfred Eisenstaedt
66000 PERPIGNAN
06 79 62 96 23
stisf@encat.fr
Stéphanie LEFEVRE

PREVENTION
HLM Saint-Jacques
Boulevard Anatole France
66000 PERPIGNAN
04 68 84 59 03
prevention@encat.fr
dispositif INTERMEDE
Hamid MANCER

Jean-François COUPARD
Directeur

Pôle
Procédures Judiciaires

SIE (MJIE)
Immeuble le Challenger
17 Bd JF Kennedy
66000 PERPIGNAN
04 68 35 72 00
sie@encat.fr
Laurence CHANCHOU
France BAGAIT

MICSE
43 rue Paul Rubens
66000 PERPIGNAN
04 68 08 10 73
micse@encat.fr
Marie-France BETY

Pôle
Accueil Handicap

Service Accueil de Jour ALBE
1 Allée Ferdinand Buisson
66700 ARGELES SUR MER
04 68 55 30 92
equipe.saji@encat.fr
Yvette PERIOT

Pôle Soutien à la Parentalité

MEDIATION FAMILIALE
43 rue Paul Rubens
66000 PERPIGNAN
04 68 50 84 99
mediation-familiale@orange.fr

POINT RENCONTRE
17 rue de la Pépinière Robin
66000 PERPIGNAN
04 68 34 21 93
pointrencontre66@encat.fr

RELAIS ENFANTS PARENTS
Rue Alfred Eisenstaedt
66000 PERPIGNAN
06 46 60 60 57
rep.pyreneescatalanes@gmail.com

Karine LEFEBVRE
Directrice

Pôle
Soutien à l'autonomie

SAD RESEDA
Service d'Autonomie à Domicile

Perpignan
2 rue de Cosprons
66000 PERPIGNAN
04 68 50 29 28
sadreseda@encat.fr

Pezilla la Rivière
48 avenue République
66370 Pezilla la Rivière
04 68 92 91 89
sadreseda@encat.fr

Baixas
Place Général de Gaulle
66390 Baixas
04 49 04 02 65
sadreseda@encat.fr

Journée régionale
de la 2PAO

ADDICTION
et
SANTE
MENTALE

MONTPELLIER - Le Corum
Place Charles de Gaulle
Jeudi **10 AVRIL**
2025

RÉPUBLIQUE FRANÇAISE · ars · FERREPSY · Prepsy · 2PAO

Vignette clinique

La situation d’Eléonore et Maxime

Présentation anonymisée d'une situation familiale accompagnée par le service Accompagnement Éducatif en Milieu Ouvert (AEMO)

Mesure d'alternative au placement
Ordonnée sur mandat judiciaire
Soutien à la parentalité
Accompagnement global des enfants

Composition et Schéma familial

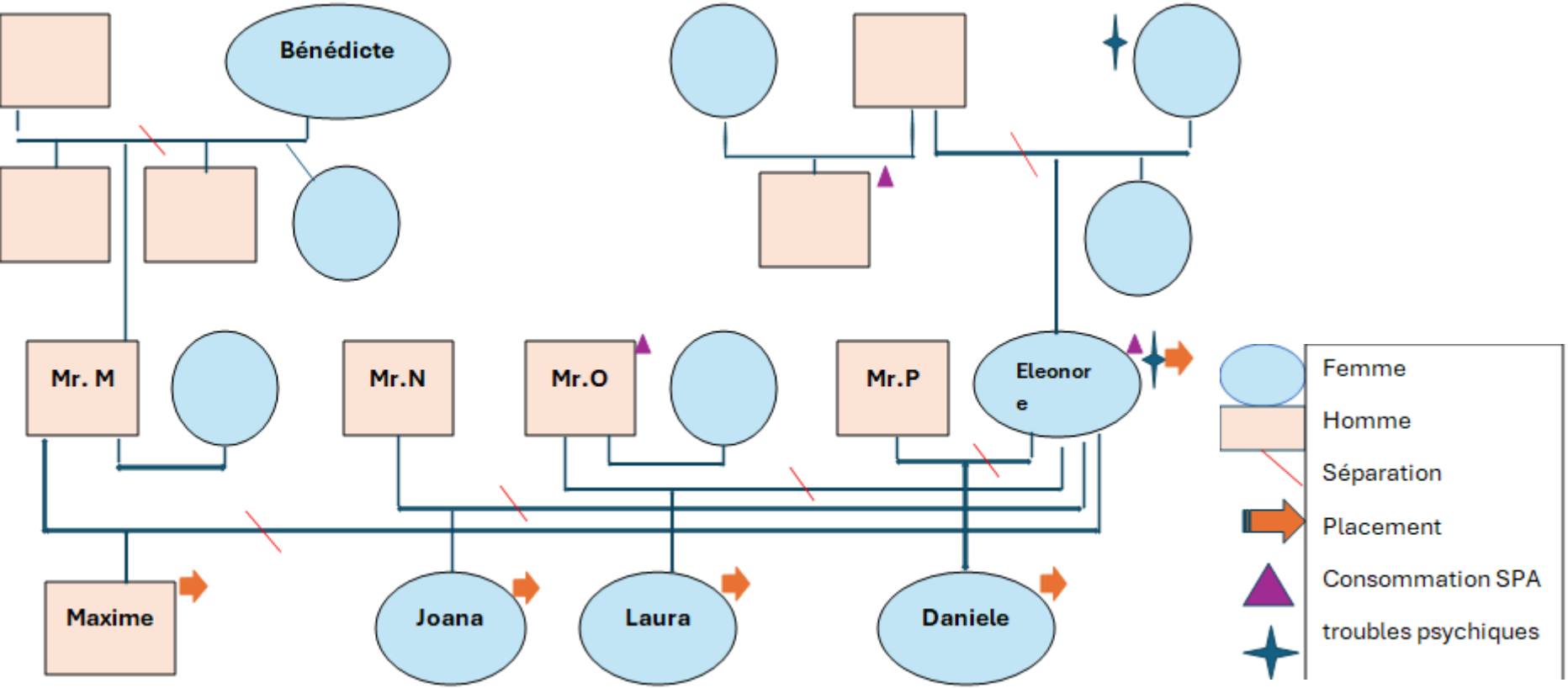

Les constats et hypothèses que nous pouvons faire dans cette situation :

La maladie psychique aurait précédé les consommations de SPA, qui ont été durant l'adolescence d'Eleonore une tentative de solution à son mal être et continuent de l'être, d'autant plus lorsque le traitement légal perd en efficacité dans les aléas qu'elle traverse.

Les SPA participent à la majoration de ses troubles dès lors qu'elle surdose sa consommation habituelle. Cependant, en phase de "crise", elle ne semble pas être en mesure de l'analyser, ce qui retarde d'autant l'apaisement de la situation.

L'impact sur les enfants, et là en l'occurrence sur Maxime, est extrêmement violent à différents niveaux de sa construction. En résulte principalement :

Un sentiment d'abandon puissant, puisque de surcroit il s'agit de ses 2 figures d'attachement majeures

Auquel s'ajoute une grande résistance à croire en l'adulte, et à accorder une quelconque confiance en sa parole, tant il a été déçu et désespéré par le manque de fiabilité des adultes censés le protéger et être là de manière inconditionnelle

Une difficulté majeure à tisser un lien dans le temps car il ne peut s'empêcher de l'attaquer sans cesse pour en vérifier la solidité

Une peur viscérale de tout ce qui s'apparente à du soin psychique de crainte d'être assimilé à sa mère ou de donner raison à ses détracteurs comme à ceux qui pensent à l'hérédité de sa pathologie au vu du comportement du jeune

Une grande mésestime de lui-même, notamment dû au fait qu'il ne peut s'empêcher de se penser responsable de l'échec de ses liens avec ses parents

Une incapacité à se projeter dans l'avenir, en l'absence de pouvoir s'ancrer dans son passé tant il a été traumatique et pauvre en etayage fondamental, mais aussi au regard de ce présent qu'il analyse comme vide de lien et de sens, ce que n'arrange pas l'état des institutions de protection de l'enfance, la justice ou encore le climat sociétal actuel.

Pas de "Happy end" à présenter pour l'heure dans cette situation, dont nous n'avons pas l'actualité

Le Programme Prépsy Contact 2.0 :

Faciliter le parcours des jeunes en situation de double diagnostic

Dr Guy Gozlan MD, Phd.

Journée régionale de la 2PAO

ADDICTION et SANTE MENTALE

MONTPELLIER - Le Corum
Place Charles de Gaulle
Jeudi 10 AVRIL 2025

CONTEXTE :

Près de 50% des patients présentent une association de troubles psychiques et troubles addictifs.

La fragmentation de la psychiatrie et de l'addictologie influence défavorablement le parcours des usagers avec pathologies duelles .



Journée régionale
de la 2PAO

ADDICTION et SANTE MENTALE

MONTPELLIER - Le Corum
Place Charles de Gaulle
Jeudi **10 AVRIL**
2025

2PAO



Journée régionale
de la 2PAO

ADDICTION et SANTE MENTALE

MONTPELLIER - Le Corum
Place Charles de Gaulle
Jeudi 10 AVRIL
2025

2PAO



Prepsy Contact 2.0

Journée régionale
de la 2PAO

ADDICTION et SANTE MENTALE

MONTPELLIER - Le Corum
Place Charles de Gaulle
Jeudi **10 AVRIL**
2025

RÉPUBLIQUE FRANÇAISE · ars Nouvelle-Aquitaine · FERREPSY · Prepsy Contact · 2PAO



Prepsy Contact 2.0

Journée régionale de la 2PAO

ADDICTION et SANTE MENTALE

MONTPELLIER - Le Corum
Place Charles de Gaulle
Jeudi **10 AVRIL**
2025

RÉPUBLIQUE FRANÇAISE · ars · FERREPSY · Prepsy · 2PAO



Prepsy Contact 2.0

Journée régionale
de la 2PAO

ADDICTION et SANTE MENTALE

MONTPELLIER - Le Corum
Place Charles de Gaulle
Jeudi **10 AVRIL**
2025

RÉPUBLIQUE FRANÇAISE
ars Auvergne-Rhône-Alpes
FERREPSY
Prepsy Contact 2.0
2PAO

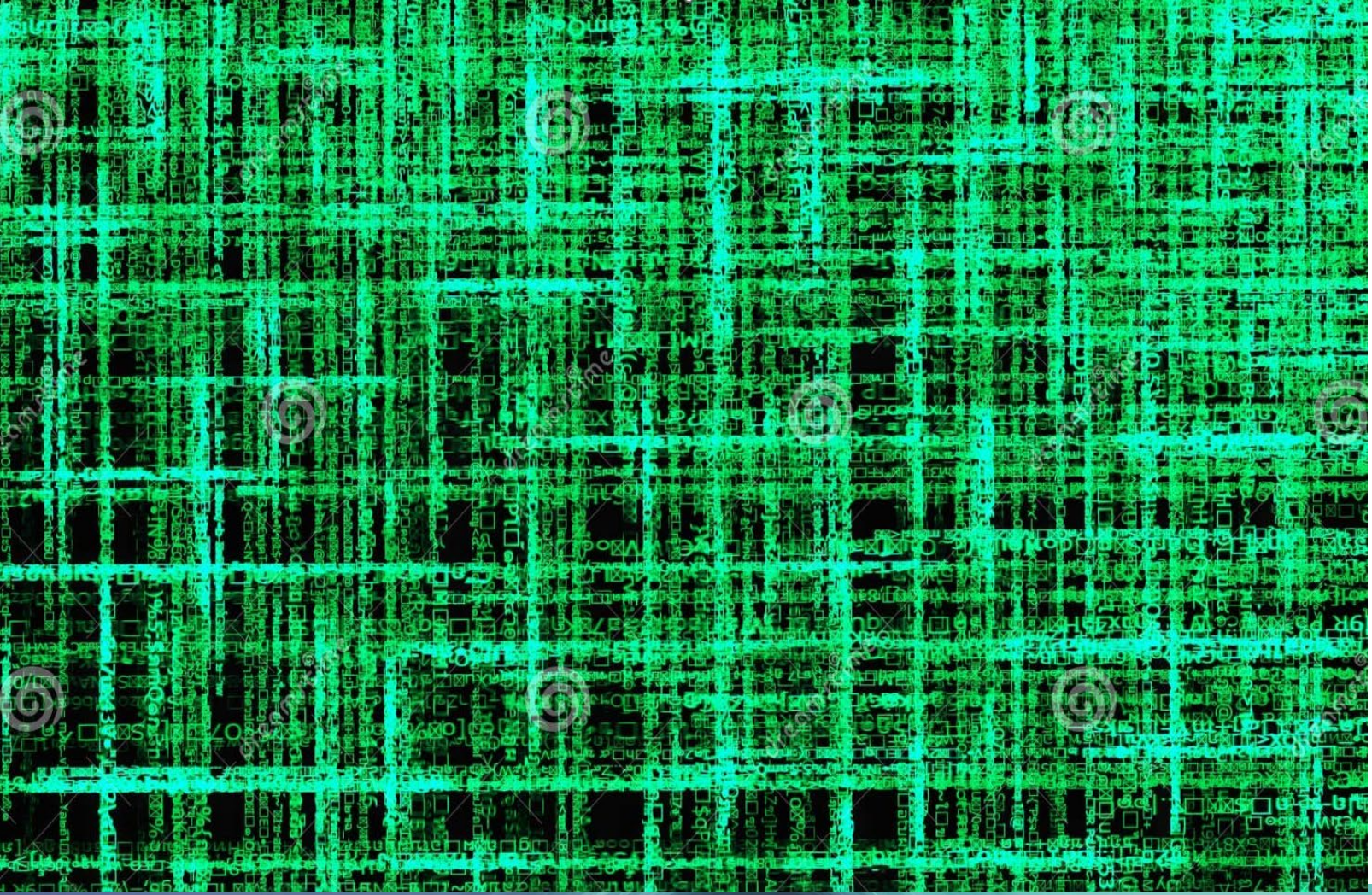

Prepsy
Contact 2.0

Journée régionale
de la 2PAO

ADDICTION
et
SANTE MENTALE

MONTPELLIER - Le Corum
Place Charles de Gaulle
Jeudi **10 AVRIL**
2025

RÉPUBLIQUE FRANÇAISE
ars Auvergne-Rhône-Alpes
FERREPSY
Prepsy Contact 2.0

2PAO

METHODOLOGIE

Le ***Bridging*** consiste à créer des ponts durables entre les acteurs de la psychiatrie (**CMP**) et de l'addictologie (**CJC, CSAPA, CAARUD**) afin de fluidifier le parcours et la prise en charge intégrée des jeunes usagers souffrant de pathologies duelles.

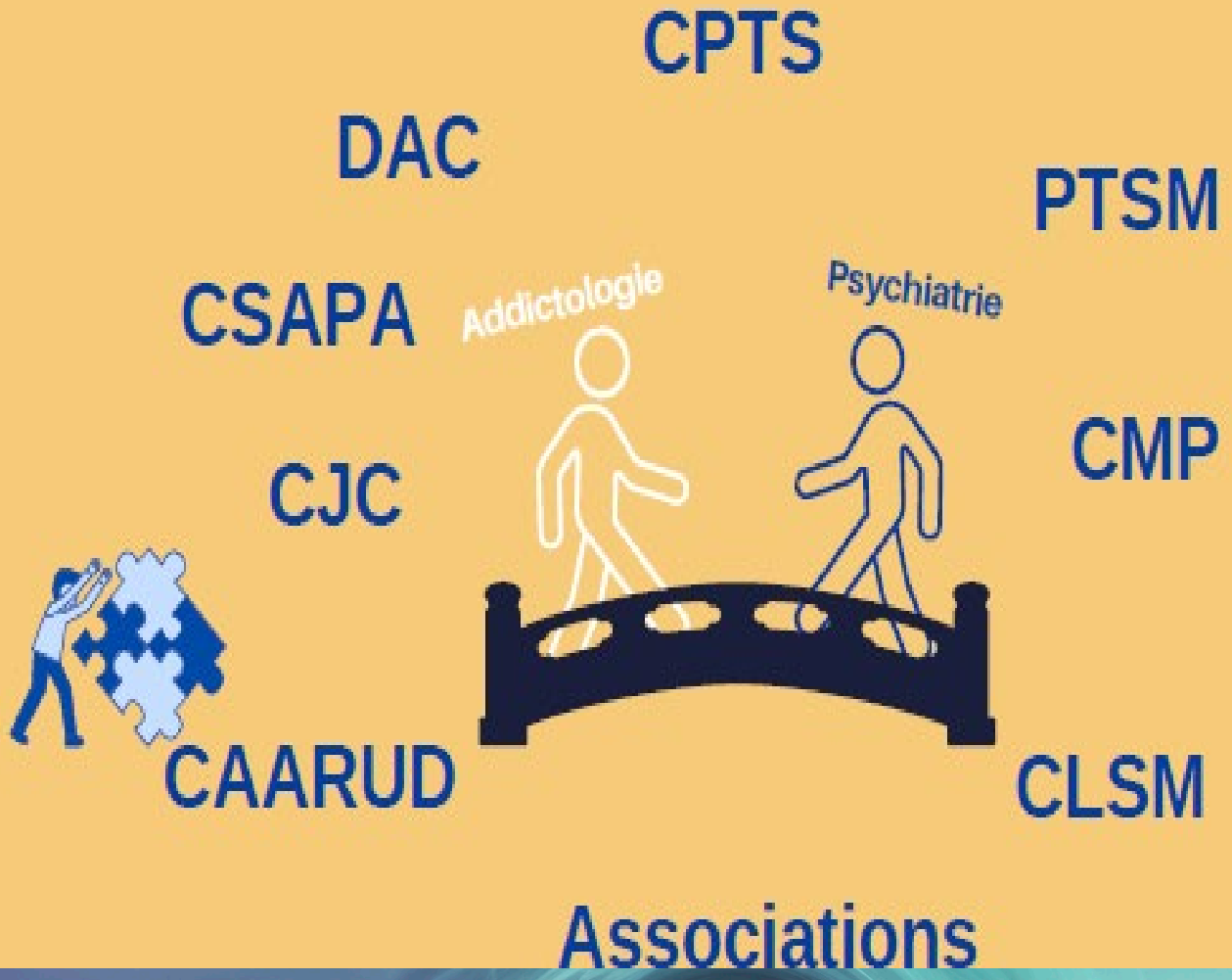

Prepsy Contact 2.0

Journée régionale
de la 2PAO

ADDICTION et SANTE MENTALE

MONTPELLIER - Le Corum
Place Charles de Gaulle
Jeudi 10 AVRIL
2025

RÉPUBLIQUE FRANÇAISE ars FERREPSY Prepsy

2PAO

Prepsy
Contact
2.0



Journée régionale
de la 2PAO

ADDICTION
et
SANTE
MENTALE

MONTPELLIER - Le Corum
Place Charles de Gaulle
Jeudi 10 AVRIL
2025

2PAO

Un outil pour s’orienter : la cartographie interactive



https://prepsy.fr/cartographie/

Prepsy Contact

Prépsy collabore avec l'ensemble des acteurs pour améliorer le parcours des usagers



Prepsy Contact 2.0

Journée régionale de la 2PAO

ADDICTION et SANTE MENTALE

MONTPELLIER - Le Corum
Place Charles de Gaulle
Jeudi 10 AVRIL 2025

RÉPUBLIQUE FRANÇAISE
ars Auvergne-Rhône-Alpes
FERREPSY
Prepsy Contact
2PAO

Merci pour votre écoute

N’hésitez pas à nous contacter

programmecontact@prepsy.fr